Calibro digitale (4 tasti)

Serie 307

Dimensioni							
Codice	**Campo**	**Precisione**	**L**	**a**	**b**	**c**	**d**
307-06-4	0-150mm	±0.02mm	236mm	40mm	21mm	16.5mm	16mm

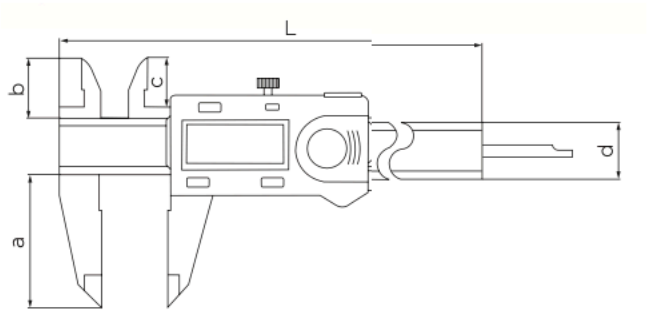

307-06-4

€ 39,00

307-06-4

CARATTERISTICHE

- Risoluzione: 0.01 mm
- La posizione di origine viene mantenuta durante il ciclo di On/Off
- Funzione hold, blocco misura
- Conversione pollici / metrico